Piano cottura KE Black

Piani cottura a gas

Codice: 7600 666

CARATTERISTICHE

ACCENSIONE SOTTOMANOPOLA	Massima libertà di movimento con l'accensione elettrica sottomanopola, caratteristica comune a tutti i modelli, che permette l'attivazione della fiamma con una sola mano.
BRUCIATORI III^ SERIE	bruciatori III^ serie: risparmio 20% di gas. Garantiscono un'efficienza ben superiore agli standard europei. Inoltre, la migliore combustione del gas permette di sviluppare maggiori potenze. Dal punto di vista della sicurezza, il sistema bloccante tra coperchio e spartifiamma garantisce il perfetto posizionamento e maggiore praticità nella pulizia.
BRUCIATORI SPECIALI	Molti piani Foster sono dotati di buciatori speciali, con due o tre corone di fuoco che aumentano di molto la potenza erogata e la superficie riscaldata direttamente. Nei modelli DUAL inoltre le due corone di fuoco sono indipendenti, rendendo questi bruciatori perfetti sia per cotture intensive che delicate.
COTTURA SICURA	Tutti i piani Foster sono dotati di valvole di sicurezza che, nel caso di accidentale spegnimento della fiamma, interrompono l'erogazione del gas in tempi velocissimi.
GRIGLIE IN GHISA	La ghisa è il materiale perfetto per la griglia di un piano cottura per le tante proprietà che lo contraddistinguono: alta capacità termica che migliora i rendimenti della cottura; peso e stabilità che migliorano la sicurezza; robustezza che mantiene inalterato nel tempo l'aspetto originale; facilità di pulizia.
INVASO INCLINATO	L'invaso inclinato accomuna lavello e piano cottura sella stessa collezione creando un abbinamento di grande classe, funzionale nell'utilizzo e nella pulizia delle superfici.

ULTRAPIATTI	I modelli ultrapiatti sono il classico esempio di incontro tra estetica e funzionalità. Eleganti griglie, che formano un'unica ampia superficie, sulla quale spostare le pentole in piena sicurezza.

DETTAGLI

Bordo Installazione	Sopratop | Filotop
Finitura	Spazzolato Foster
Materiale	Acciaio inox AISI 304
Texture	Spazzolatura in linea
Alimentazione	220 - 240 V; 50/60 Hz
Dimensioni	803x513 mm
Dimensioni base	80 cm
Elemento riscaldante	5 fuochi
Foro incasso	Vedi scheda tecnica
Griglie	Griglie in ghisa, bruciatori Gun metal e coprispartifiamma smaltati
Larghezza	80 cm
Potenza totale	9.500 W

Ausiliare	2 x 1.100 W
Semirapido	2 x 1.750 W
Tripla corona	3.800 W
Sicurezza	Valvolatura di sicurezza con termocoppia ad intervento rapido
Tipo di accensione	Accensione elettrica sottomanopola
Tipo gas	Collaudato per installazione con Gas metano, set ugelli GPL inclusi.
Tipologia	Piano Cottura a Gas

DATI TECNICI

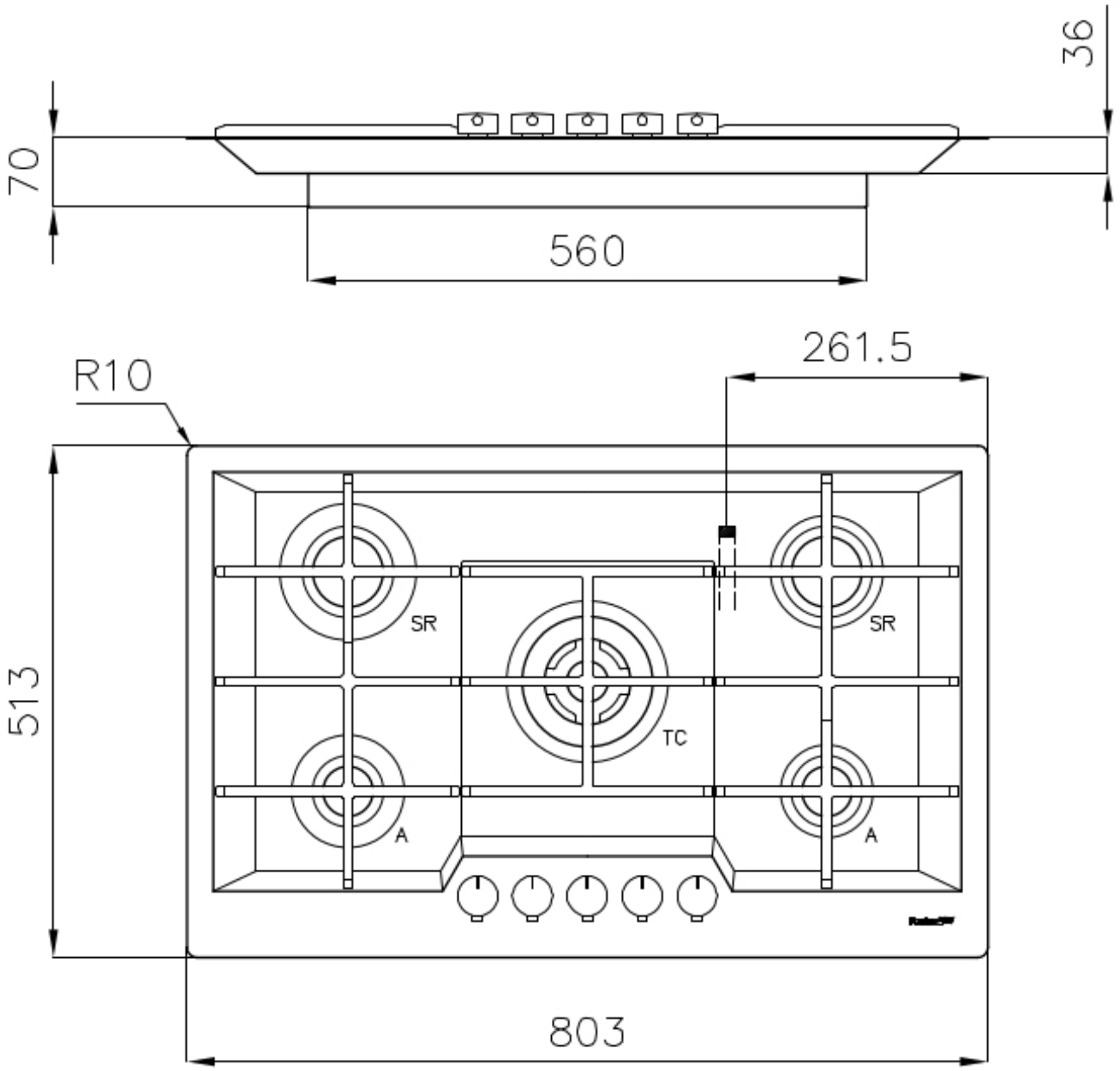
36
70
560
261.5
R10
513
SR
SR
TC
A
A
803

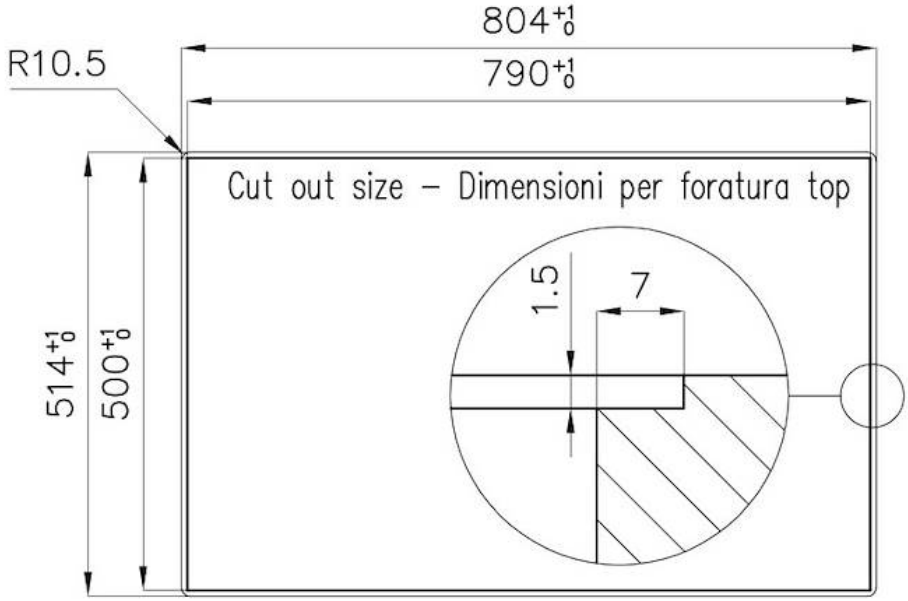

FT

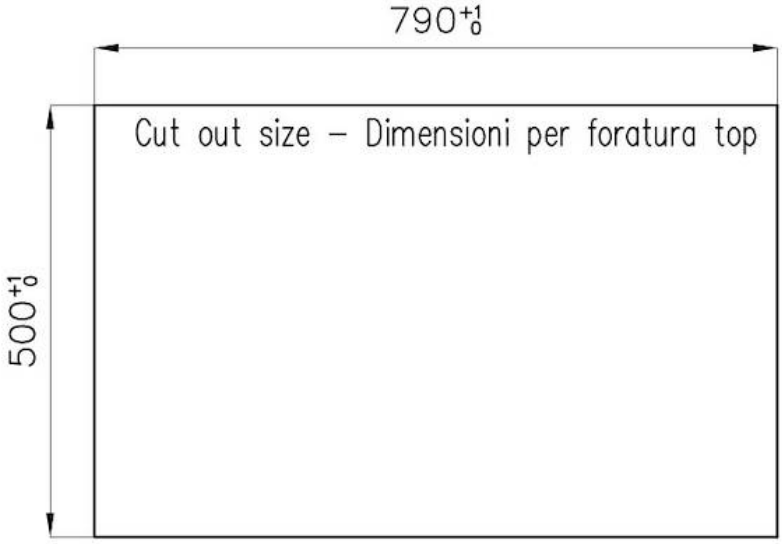

FTS

GALLERIA FOTOGRAFICA

ACCESSORI OPZIONALI

Porta Wok in Ghisa
9601 727

ABBINAMENTI CONSIGLIATI

Cappa d'aspirazione Amélie
2447 090

Lavello KE Sopratop I Filotop
2157 050